МАШИНА ДЛЯ РЕЗКИ ПИЩЕВЫХ ПРОДУКТОВ AFFINITY® DICER - ОДОБРЕННАЯ ОТДЕЛОМ МОЛОЧНОЙ ПРОМЫШЛЕННОСТИ МИНИСТЕРСТВА СЕЛЬСКОГО ХОЗЯЙСТВА США

ВЫСОКОПРОЧНАЯ МАШИНА ДЛЯ РЕЗКИ ПИЩЕВЫХ ПРОДУКТОВ, ОТВЕЧАЮЩАЯ ТРЕБОВАНИЯМ САНИТАРНЫХ НОРМ

Модель Affinity® Dicer, одобренная отделом молочной промышленности министерства сельского хозяйства США (Министерство сельского хозяйства и рыболовства), предназначена для обработки продуктов с высоким содержанием жира, холодных продуктов и других труднообрабатываемых пищевых продуктов. Для дополнительного упрощения прохождения пищевых продуктов через зону резания предусмотрены ролик подачи и барабан подачи. Конструкция изготовлена из нержавеющей стали и отвечает требованиям санитарных норм. Зоны резания полностью отделены от механической части машины. Использование трубчатого каркаса ограничивает распространение микробов по поверхности и обеспечивает самоосушение каркаса. С помощью данной машины можно выполнить двух- или трехосевую резку пищевых продуктов в виде различных кубиков, крошек/гранул или соломки посредством регулировки толщины ломтиков, поперечной резки и использования шпинделей с дисковыми ножами.

Машина модели Affinity способна обрабатывать пищевые продукты различной формы и размеров. В загрузочный бункер помещаются продукты размером до 7 дюймов (178 мм). Идеально подходит для использования на предприятиях по обработке пищевых продуктов, работающих под надзором Министерства сельского хозяйства США.

ТИПЫ РЕЗКИ

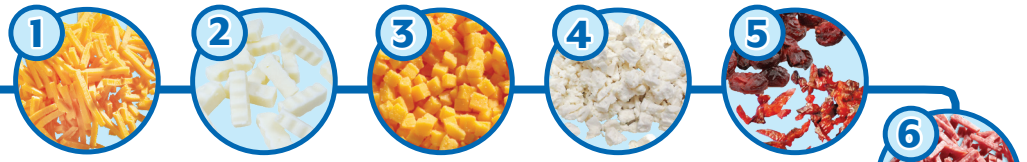

ПЛОСКИЕ ЛОМТИКИ

Толщина ломтика: 1/8 – 3/4 дюйма (3,2 – 19,1 мм)

КУБИКИ КРОШКИ СОЛОМКА

Для регулировки размера и формы кусочков меняется толщина ломтиков и используются соответствующие шпиндели с дисковыми или поперечными ножами.

Резка дисковыми ножами: 1/8 – 3 дюйма (3,2 – 76,2 мм)

Резка поперечными ножами: 1/8 – 2 дюйма (3,2 – 50,8 мм)

МЕЛКИЕ КУСОЧКИ

Для выполнения мелкого, среднего и грубого измельчения горячих и охлажденных готовых мясных продуктов вместо шпинделя с поперечными ножами используется шпиндель с дисками для измельчения.

1 СЫР ЧЕДДЕР
Соломка 1/8 x 1/8 x 1-1/2 дюйма (3,2 x 3,2 x 38,1 мм)

2 СЫР БЕЛЫЙ ЧЕДДЕР
3/8 x 1-1/4 x 3/8 дюйма (9,5 x 31,8 x 9,5 мм)

3 ЧЕДДЕР
Кубики 1/8 дюйма (6,4 мм)

4 ФЕТА
1/2 дюйма (12,8 мм)
Крошка

5 КЛЮКВА
Соломка 1/8 дюйма (3,2 мм)

6 САЛЯМИ
Соломка 1/8 x 1 x 1/8 дюйма (3,2 x 25,4 x 3,2 мм)

7 СОЛЕНЫЕ ОГУРЦЫ
Кубики
3/16 x 1/8 x 5/32 дюйма (4,7 x 3,2 x 3,9 мм)

8 ТУШЕНОЕ МЯСО
Мелкие кусочки
3/4 x 3 x 3/4 дюйма (19,1 x 76,2 x19,1 мм)

9 ПОМИДОРЫ
Кубики 1/4 дюйма (6,4 мм)

КОНСТРУКЦИЯ РЕЖУЩЕГО БЛОК

1. Заслонка для регулировки толщины ло
2. Лопастные колеса
3. Нож для нарезки ломтиками
4. Ролик подачи
5. Барабан подачи
6. Дисковые ножи
7. Поперечные ножи
8. Направляющая пластина

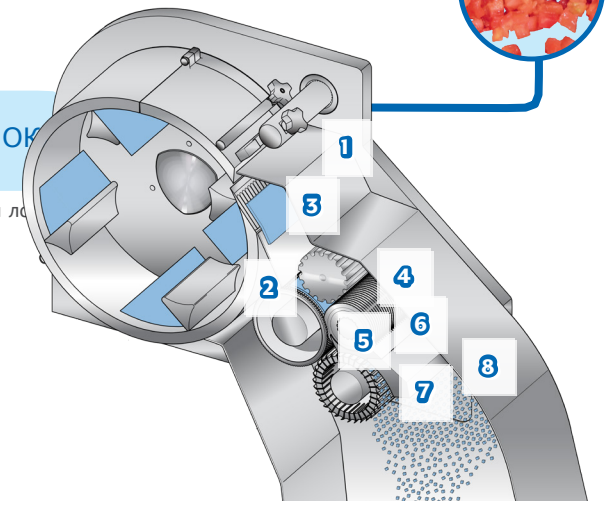

Если на данной странице Вы не нашли интересующий Вас продукт, свяжитесь с местным представителем компании Urschel Laboratories Inc. для подбора оптимального решения.

Модель AFFINITY® DICER

ХАРАКТЕРИСТИКИ И РАЗМЕРЫ

Размеры и вес могут изменяться в зависимости от комплектации.

Длина .....64.92" (1815 мм)
Ширина .....62.52" (1588 мм)
Высота .....69.46" (1764 мм)
Вес нетто .....2800 lb (1270 kg)

Двигатель: .....25 HP (18 кВт)
..... 5 HP (3.6 кВт) – Для шпинделя поперечных ножей

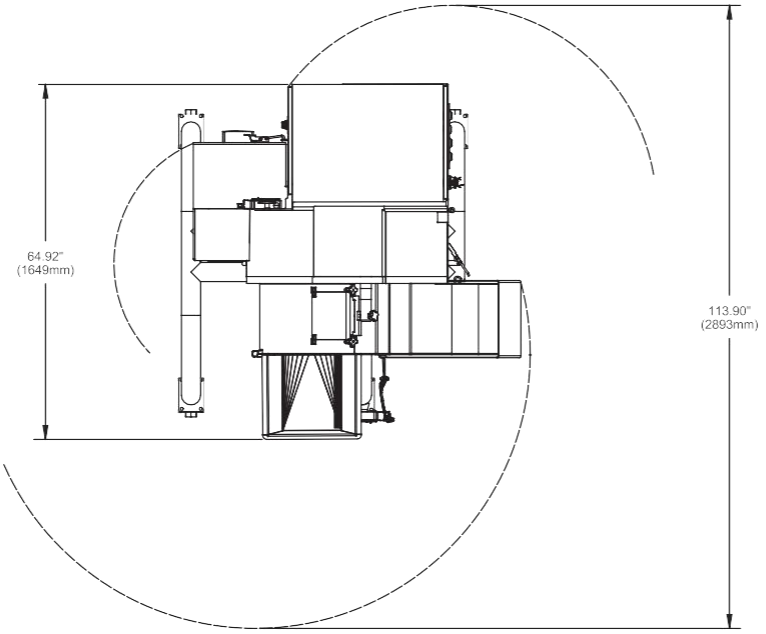

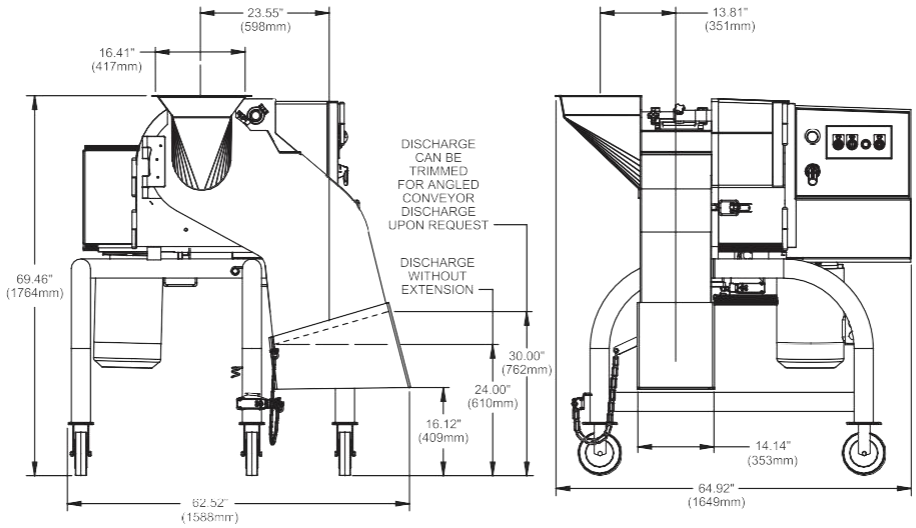

Протестируйте Ваш продукт

Для организации теста свяжитесь с местным представителем Urschel или подайте заявку на сайте www.urschel.com

URSCHEL®
The Global Leader in Food Cutting Technology
www.urschel.com | ✉ info@urschel.com

® Affinity, The Global Leader in Food Cutting Technology, and Urschel are registered trademarks of Urschel Laboratories, Inc. U.S.A. | L3221 NOV 2018 (s.s. L2902)
ßß Affinity Dicers may contain parts protected by U.S. Patent nos. 6883411, 9296119, D760992, and European and foreign patents.