URSCHEL® модель CC

Универсальный слайсер, шредер и гранулятор

(опционный двигатель)

Ведущие производители пищевых продуктов используют модель CC для точной и равномерной нарезки слайсов, полосок, брусочков и гранулирования продуктов с высокой производительностью и отличным результатом. Модель CC применяют для нарезки картофельных чипсов, сыра, грибов, капусты, салатов, других овощей и фруктов, измельчения орехов и других продуктов. Дизайн машины предполагает непрерывное использование с минимальным временем на очистку и обслуживание. Размеры продуктов для переработки – до 101.6 мм в любом измерении. Новая микрорегулируемая слайсовая голова с 14 режущими станциями увеличит производительность и время замены ножей без применения инструмента.

ВИДА НАРЕЗКИ

NEW!

14-станционная, микрорегулируемая голова (SL-14)

1 Плоский слайс
Доступно два вида режущих голов для нарезки плоских слайсов в микрорегулируемом диапазоне 1.5 – 2.0 мм или 1.0 – 1.5 мм
Широкодиапазонный вариант регулировки: 1.3 – 2.1 мм и 0.76 – 1.6 мм

2 .125 V образный слайс
Микрорегулируемый диапазон регулировки: 1.4 – 1.91 мм
Широкодиапазонный вариантрегулировки: 1.14 – 1.98 мм
Внимание: *Оптимальная толщина указана для нарезки наилучшего качества. Зависит от продуктов нарезки и дальнейшей обработки.*

Стандартная, 8-станционная режущая голова

1 Плоский слайс
Толщина нарезки 0,8 до 12.7 мм

2 V образный слайс
Толщина нарезки от 0,8 до 12,7 мм
.125" рез: 8 волн на 25 мм. Глубина V реза - 1.3 мм; Расстояние между волнами 3.2 мм.
.212" рез: 4.7 волн на 25 мм. Глубина V реза – 2,1 мм; Расстояние между волнами 5,4 мм.

3 Волнистый слайс
Толщина до 12.7 мм.
.175" волна: глубина 2.1 мм, Центры волн - 4.4 мм,
.300" волна: глубина 2.0 мм Центр волн - 7.6 мм.
.480" волна: глубина 1.9 мм, Центр волн - 12.2 мм.

4 FLAT-V® слайс
Толщина до 4.6 мм с волной 2.1 на 25 мм. Глубина - 3.2 мм, центр волны – 12 мм.

5 **Z-слайс
Толщина нарезки до 8.3 мм волной 2.1 на 25 мм. Глубина волны - 3.4 мм, центр волны - 10 мм.

6 Полный & уменьшеный FLAT-V® шред
Полный Flat-V шред: Шестиугольное сечение полоски 3.8 мм.
Уменьшенный Flat-V шред: фигурный шред из среза полного шреда.

7 Полный & уменьшенный V шред
Полный шред: Ромбовидное сечение в размерах 1.8, 2.5, 3.2 и *7.2 мм.
Уменьшенный V шред: "V"-образное поперечное сечение

*Ограниченное использование в зависимости от продукта.
** Z-рез разрешен для использования вне стран Европы

8 Овальный & уменьшенный шред
.250" овал шреда: Овальный срез - 3.2 мм высотой и 6.4 мм шириной.
.480" широкий овал: 3.7 мм толщина и 12.2 мм ширина.
Шред полумесяцем: срез в виде полумесяца.
Шред широким полумесяцем: Срез в виде широкого полумесяца

9 Полоска
Прямоугольный срез.
Ширина: 2.4, 3.2, 4.8, 6.4, 9.5, 12.7, 14.3 и 19 мм

10 Уникальные слайсы и гранулирование
Свяжитесь с представителем Urschel для уточнения возможностей уникальных видов нарезки и гранулирования.

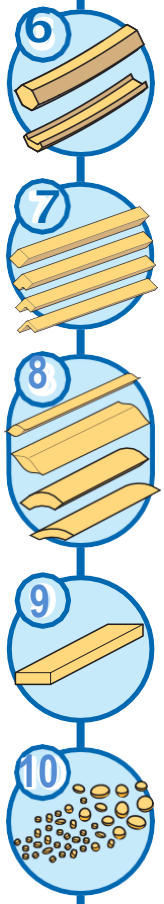

ОБЗОР НАРЕЗКИ

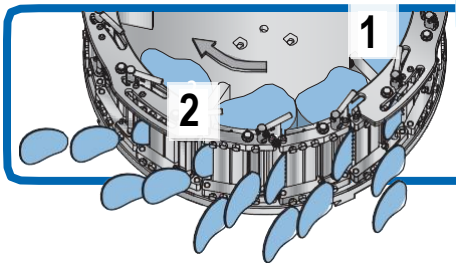

1. Лопасти колеса
2. Слайсовый нож

URSCHEL® модель CC

Характеристики и размеры

Размеры и вес могут изменяться в зависимости от комплектации машины.

Длина:.....48.03" (1220 mm) - 2 or 5 HP
..... 51.74" (1314 mm) - 10 HP

Ширина:.....35.26" (896 mm)

Высота:.....31.47" (799 mm) - 2 or 5 HP
.....30.28" (769 mm) - 10 HP

Вес нетто: .. 550 lb (250 kg) - 2 or 5 HP
..... 680 lb (310 kg) - 10 HP

Двигатель:.....2, 5, or 10 HP (1.5, 3.7, or 7.5 kW)

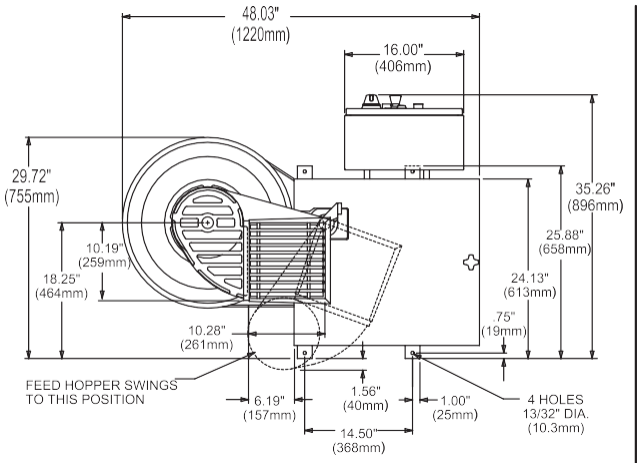

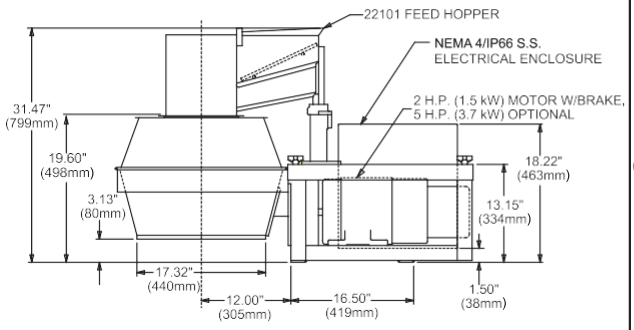

2 HP/5 HP с откидным бункером

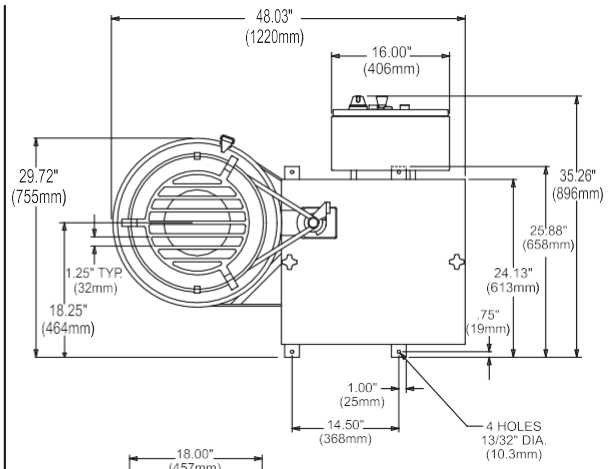

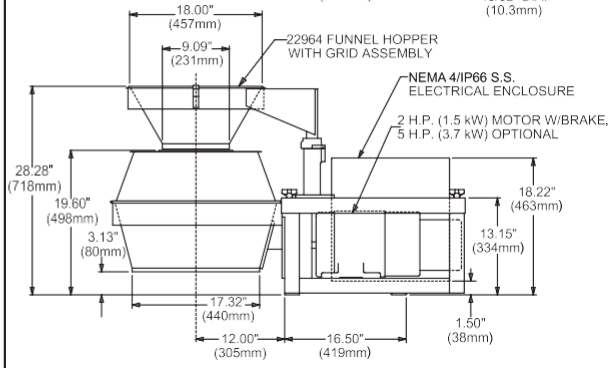

2 HP/5 HP с откидной воронкой

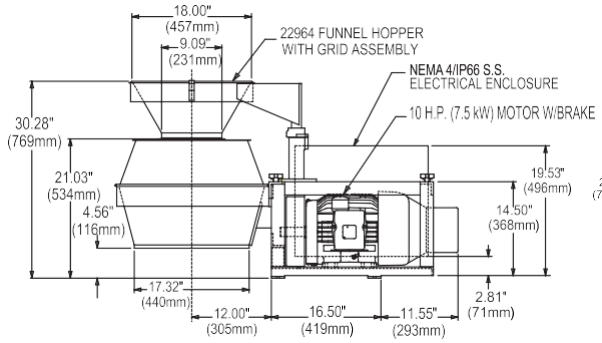

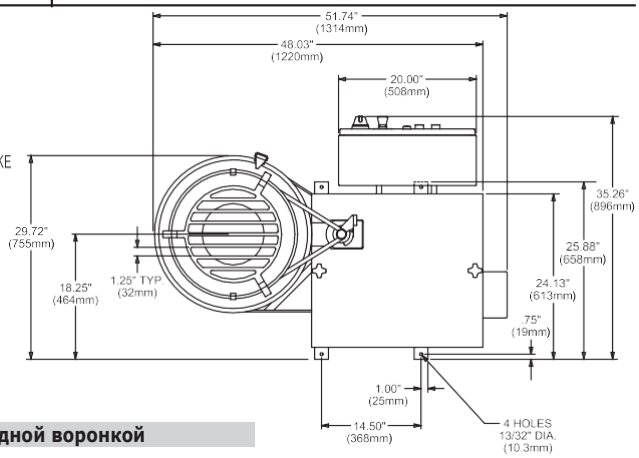

10 HP с откидной воронкой

ПРОТЕСТИРУЙТЕ ВАШ ПРОДУКТ

Свяжитесь с представителем Urschel для организации тестирования вашего продукта

URSCHEL®
The Global Leader in Food Cutting Technology
www.urschel.com | ✉ info@urschel.com

® Urschel logo symbol, Urschel, The Global Leader in Food Cutting Technology, MicroAdjustable, and Flat-V are registered trademarks of Urschel Laboratories, Inc. | L3318 JUL 2019 (s.s. L3119)
‡‡ The Model CC series may contain parts protected by U.S. Patent nos. 6968765, 7270040, 7314353, 7658133, 8161856, 9193086, 9469041, D701366, D701670, D701671, D701672, D702417, D704919, D706017, D711068, D717516, D716522, D716523, D723244, and European and foreign patents.